volledig voorliggend K0

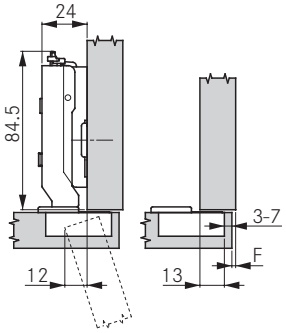

Montageplaathoogte 2

Deuropdek \ Potafstand	3	4	5	6	7
24.0					-2
23.0				-2	
22.0			-2		0
21.0		-2		0	
20.0	-2		0		2
19.0		0		2	3
18.5					
18.0	0		2	3	
17.5					
17.0		2	3		
16.5					
16.0	2	3			
15.5					
15.0	3				
Montageplaathoogte					

voorliggend K3

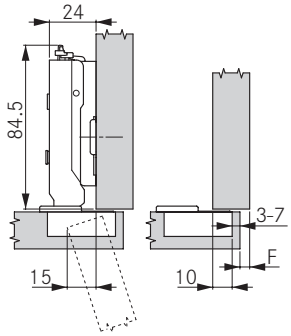

Montageplaathoogte 2

Deuropdek \ Potafstand	3	4	5	6	7
21.0					-2
20.0				-2	
19.0			-2		0
18.0		-2		0	
17.0	-2		0		2
16.5					
16.0		0		2	3
15.5					
15.0	0		2	3	
14.5					
14.0		2	3		
13.5					
13.0	2	3			
12.5					
12.0	3				
11.5					
Montageplaathoogte					

half voorliggend K9.5

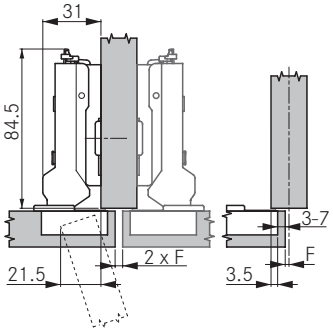

Montageplaathoogte 2

Deuropdek \ Potafstand	3	4	5	6	7
14.5					-2
13.5				-2	
12.5			-2		0
11.5		-2		0	
10.5	-2		0		2
10.0					
9.5		0		2	3
9.0					
8.5	0		2	3	
8.0					
7.5		2	3		
7.0					
6.5	2	3			
6.0					
5.5	3				
5.0					
Montageplaathoogte					

inliggend [1] K19

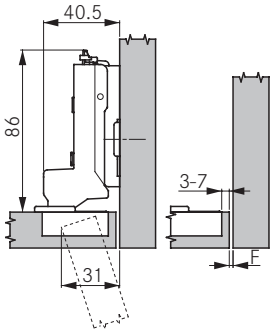

Montageplaathoogte 2

[1]Montageplaat om de deurdikte +1,5 mm terugzetten

Deurvoeg \ Potafstand	3	4	5	6	7
0.0		0		2	3
0.5					
1.0	0		2	3	
1.5					
2.0		2	3		
3.0	2	3			
4.0	3				
Montageplaathoogte					

MINIMALE AFSTAND

Deurdikte \ Potafstand	3	4	5	6	7
24.0	1.0	1.0	1.0	1.2[2]	2.1[2]
22.0	1.0	1.0	1.0	1.0	1.5[2]
21.0	1.0	1.0	1.0	1.0	1.2[2]
20.0	1.0	1.0	1.0	1.0	1.0
19.0	1.0	1.0	1.0	1.0	1.0
18.0	1.0	1.0	1.0	1.0	1.0
17.0	1.0	1.0	1.0	1.0	1.0
16.0	1.0	1.0	1.0	1.0	1.0
Minimale afstand					

[2] 1.0 bij 85° openingshoek

MINIMALE VOEG

Deurdikte \ Potafstand	3	4	5	6	7
24.0	2.4	2.1	2.1	2.1	2.0
22.0	1.6	1.6	1.6	1.5	1.5
21.0	1.4	1.3	1.3	1.3	1.3
20.0	1.1	1.1	1.1	1.1	1.1
19.0	0.9	0.9	0.9	0.9	0.9
18.0	0.7	0.7	0.7	0.7	0.7
17.0	0.6	0.6	0.6	0.6	0.6
16.0	0.6	0.6	0.6	0.6	0.6
Minimale voeg (F)					

85° OPENINGSHOEK

Deurdikte \ Potafstand	3	4	5	6	7
36.0	11.1	10.3	9.7	9.1	8.5
30.0	5.4	4.8	4.4	4.3	4.2
28.0	3.7	3.6	3.5	3.4	3.3
26.0	2.9	2.8	2.8	2.7	2.6
24.0	2.2	2.1	2.1	2.1	2.0
22.0	1.6	1.6	1.6	1.5	1.5
21.0	1.4	1.3	1.3	1.3	1.3
20.0	1.1	1.1	1.1	1.1	1.1
19.0	0.9	0.9	0.9	0.9	0.9
18.0	0.7	0.7	0.7	0.7	0.7
16.0	0.6	0.6	0.6	0.6	0.6
Minimale voeg (F) [3] bij 85°					

[3] 85° openingshoekbegrenzer